■ 一般电子产品应用领域

● 马达，风扇

如果马达过载，线圈会因过热而损坏。安装在马达上的自复式保险丝能够在超载时防止过热损坏。

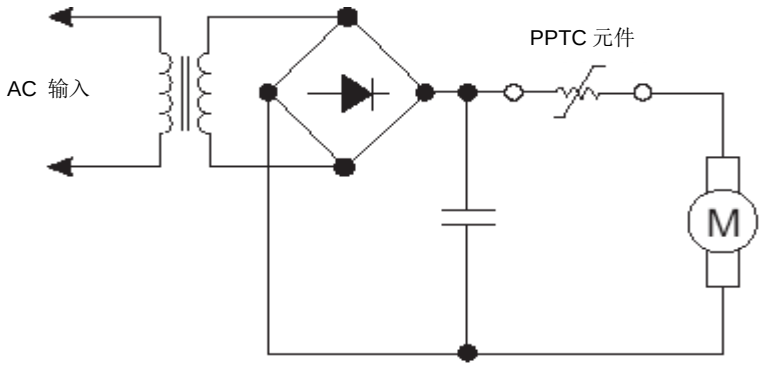

● 工业过程控制

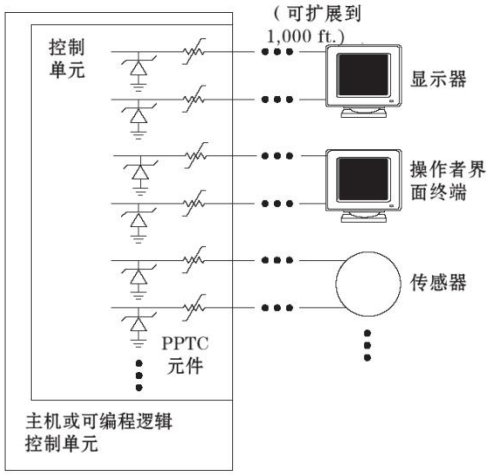

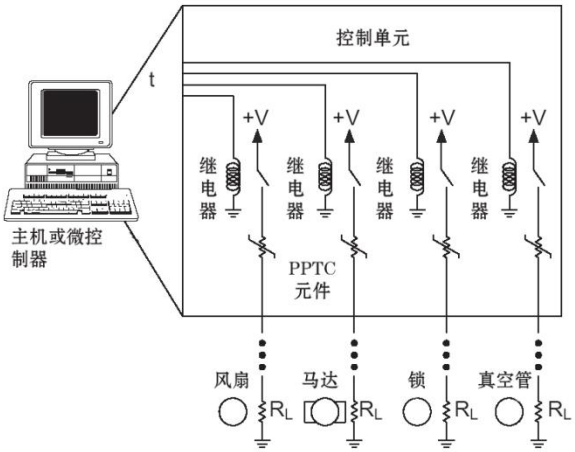

■ 计算机应用

● 键盘/ 鼠标

键盘/鼠标的工作电流通常是从200到500毫安，但是，短路时电流会增加很多倍。在连接器和主机电源之间串联接入自复式保险丝能够起到限制电流的作用。

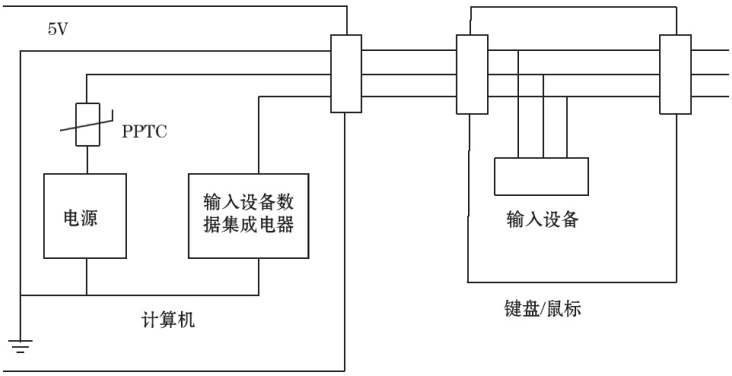

- 硬盘驱动器

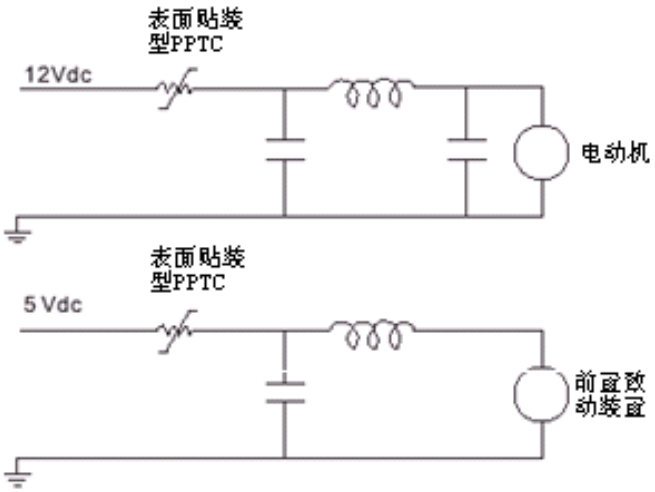
表面贴装
型PPTC
12Vdc
电动机
表面贴装
型PPTC
5 Vdc
前置致
动装置

- **USB 保护**

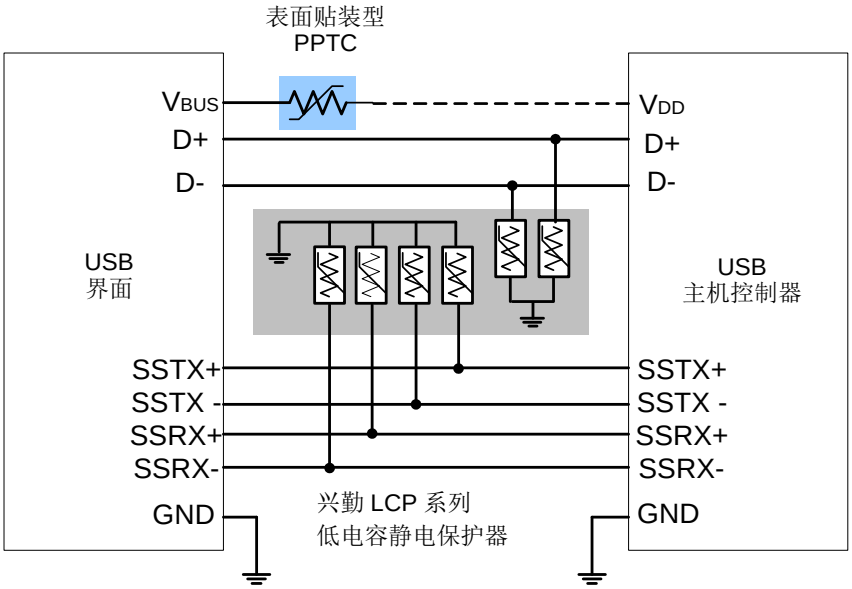
表面贴装型
PPTC
VBUS
D+
D-
USB
界面
SSTX+
SSTX -
SSRX+
SSRX-
GND
兴勤 LCP 系列
低电容静电保护器
VDD
D+
D-
USB
主机控制器
SSTX+
SSTX -
SSRX+
SSRX-
GND

■ 汽车电子应用

● 汽车电气配线

汽车电气配线传统的解决方案是将一组线路聚集在一起，用一个保险丝进行保护。为了减少燃烧的危险，通常使用载流量高和尺寸大的电线。一旦有一条线路短路而引起保险丝熔断，其它的电路也会停止工作。如果在每一条线路装上一颗自复式保险丝，就可以根据每条线路的要求选择合适的电线。而且，所有的线路不必通过中心的保险丝盒，降低所需电线的长度。

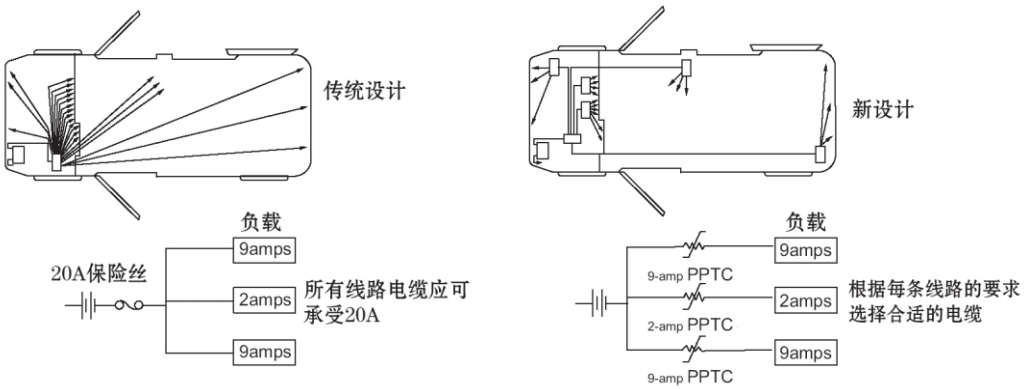

● 汽车电子

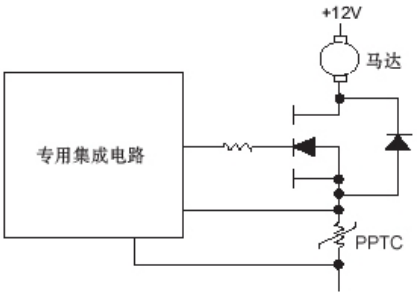

■ 电信应用领域

● 网络设备
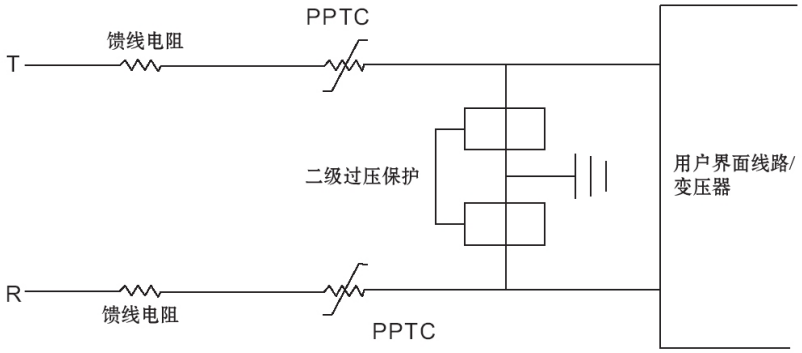
通讯网络可能遭受交流电源击穿或雷击而引起过电流的损坏。自复式保险丝与馈线电阻串联，搭配二级过电压保护将会阻止这些故障，防止网络设备损坏。